Sette 270Wi

BARATZA

QUICK START GUIDE (EN)
HURTIG START GUIDE (DK)
SCHNELLSTARTER (DE)
GUÍA DE INICIO RÁPIDO (ES)
GUIDE DE DÉMARRAGE RAPIDE (FR)
SNELSTART HANDLEIDING (NL)
GUIA DE INÍCIO RÁPIDO (BR)
КРАТКОЕ РУКОВОДСТВО (RU)
ARABIC (AR)
简体中文 (zh-CN)
繁體中文 (zh-TW)

www.baratza.com

Rev 04/12/2018 (v1)

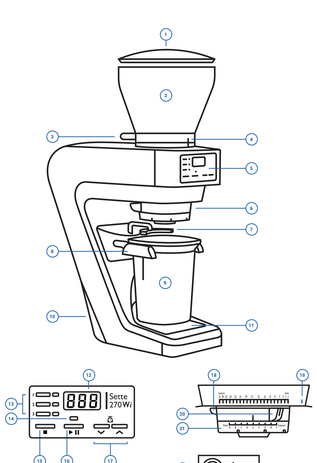

SETTE 270Wi QUICK START GUIDE

Parts Identification

1. Hopper Lid
2. Bean Hopper
3. Bean Shutoff Knob
4. Hopper Alignment Indicator
5. Control Panel
6. Grind Adjustment Assembly
7. Adjustable Portafilter Hook
8. Convertible Device Arms
9. Grounds Bin
10. Power Cord Port
11. Removable Grounds Tray
12. LCD Display
13. Memory Preset Buttons & Indicators
14. Grinding Indicator
15. Stop
16. Start/Pause
17. Grind Weight Adjustment Buttons
18. Installation/Removal Tab (blue)
19. Installation/Removal Indicator
20. Macro Adjustment (black)
21. Stepless Micro Adjustment
22. Bag of Tools

This is a quick start guide only. Detailed instructions can be found in the full manual on our website at baratza.com/documentation

INITIAL SETUP

1. Hand-wash the hopper lid (1), bean hopper (2), grounds bin (9), and removable grounds tray (11) in warm, soapy water, and dry thoroughly. Do not wash the grind adjustment assembly (6) in water or it will rust.
2. With the bean shutoff knob (3) facing the 11 o'clock position, line up the 3 hopper tabs with the slots in the top of the grinder. Set the hopper in place and rotate firmly clockwise until the hopper clicks into place. Install hopper lid (1) onto bean hopper (2).
   Note: Grinder motor will only turn on with the hopper installed and macro adjustment (18) is on a setting of 31 or smaller. Ensure the shutoff knob (3) is in the open position.

Screen Operation: Weight Based Grinding

Press a preset button 1, 2, 3 (13) to display the corresponding pre-programmed grind weight in grams on the screen (12). When you are ready to grind, press the START button (16). While grinding, the screen will count UP in grams. When the screen reaches the preset weight, the motor will stop and the display will reset again to the programmed weight. For manual quantities of ground coffee, press and hold the START button until you obtain the desired amount of coffee. Release the START button to stop the grinder. The screen will show the total amount in grams. To get out of the manual mode, press STOP (15). See programming info on next page.

Macro/Micro Grind Size Adjustment:

The macro adjustment (20) moves from coarse #31 to fine #1. The micro adjustment (21) is the bottom ring, from finer "A" to coarser "I". For espresso: start at 6E, for manual brew: start at 20E. We recommend you have the motor running while adjusting your grind.

Convertible Device Holder:

The black arms (8) that hold the grounds bin (9) can also be used to hold a variety of brewing devices. To convert the arms to hold a portafilter, push in on the **right arm** and swing it down and to the left. To convert the arms to hold the grounds bin or other brewing devices, push in on the **right arm** and rotate to the right and up. The left arm will automatically move into position. In the center, above the arms, is a hook (7) for holding the lip of your portafilter to provide stability. This hook can be rotated out of the way by pressing down on the hook and then rotating it left or right. Before grinding into the bin or portafilter, return the hook to the center position by simply pressing down and rotating it back to center.

The Portafilter Hook: Critical when grinding for espresso

When grinding directly into a portafilter, you must first convert the arms to portafilter mode and swing the hook (7) to the front. The hook is designed to support the top lip of your portafilter. It is important that your hook is adjusted so that your portafilter sits level. If dosing into a double shot, loosen the 2mm hex screw (included in the bag of tools (22)) that sits below the hook, adjust portafilter hook up or down, and tighten screw at the proper position. If your grinder is under-dosing, most likely your hook needs further adjustment.

Bag of Tools:

We have included a small bag with tools and shims (22).

- Shims used for recalibrating the machine to a finer range.
- 2mm hex key used for adjusting the portafilter hook.
- 5mm hex key used for removing the cone burr from the holder when shimming (see manual).

Need Help?

If you have any questions or concerns, please email: support@baratza.com or call (425) 641.1245

The full manual can be found on our website at: baratza.com/documentation

For video instructions and troubleshooting guides: baratza.com/troubleshooting

WARNING: The Sette grinds at a very high speed, be careful not to overfill your portafilter or bin! If a pound of coffee backs up into the chute it will clog the grinder.

Programming:

The Sette 270Wi is equipped with three programmable buttons (13). The buttons are simply labeled 1, 2, 3. These programmable buttons only adjust the desired grind weight, they do not adjust the grind setting (i.e. coarse/fine). Each button comes from the factory with the following presets: Weight: 1=18g, 2=25g, 3=35g.

You can easily program more or less grams as follows:

1. Select a preset button.
2. Press the up or down arrow buttons to adjust the weight.
3. Once you have reached the desired gram setting, press and hold the desired preset button for 3 seconds. The screen will blink to confirm the setting is stored.
4. To program the other buttons repeat steps 1-3. **NOTE: 5g minimum for preset mode. The software prevents users from setting a preset below 5g. Due to the speed of the grinder, it is unable to be accurate for weights less than 5g.**

SAFETY INFORMATION:

- Please read the information below very carefully. It contains important safety information for this appliance. Please keep these instructions for future reference.
- Use only with AC current and the correct voltage. See the label on the base of the grinder to determine the correct voltage.
- Only clean the grinder housing with a dry or slightly damp cloth. Do not immerse the grinder, plug or cord in water or any other liquid.
- Baratza will not accept any liability for damage, injury, or warranty if the grinder is used other than for its intended purpose (i.e. grinding roasted whole coffee beans) or is improperly operated or repaired.
- Keep the appliance and its cord out of reach of children aged less than 8 years
- Do not operate the grinder with a damaged cord or plug. If the supply cord is damaged, it must be replaced by the manufacturer, its service agent or similarly qualified persons in order to avoid a hazard
- Do not leave your grinder unattended while turned ON.
- This appliance can be used by children aged from 8 years and above and persons with reduced physical, sensory or mental capabilities or lack of experience and knowledge if they have been given supervision or instruction concerning use of the appliance in a safe way and understand the hazards involved.
- Cleaning and user maintenance shall not be made by children without supervision.
- Always unplug the grinder from the electrical supply before assembling, disassembling or cleaning.
- To unplug, grasp plug and remove from the outlet. Never pull on the cord.
- **CAUTION: ALWAYS unplug the electrical supply cord prior to cleaning the grinder.**

SETTE 270Wi HURTIG START GUIDE

Indholdsfortegnelse

1. Tragt låg
2. Bønnetragt
3. Bønne afbryderknap
4. Tragt justeringsindikator
5. Kontrolpanel
6. Kværn justeringssamling
7. Justerbar portafilter krog
8. Konverterbar enhedsarme
9. Formalet kaffebehælder
10. Strømstikstilslutning
11. Udtagelig formalet bakke
12. LCD Display
13. Hukommelse forudindstillede knapper & indikatorer
14. Kværnindikator
15. Stop
16. Start/Pause
17. Kværnvægt justeringsknapper
18. Installations/udtagelsestab (blå)
19. Installations/ udtagelsesindikator
20. Makrojustering (sort)
21. Trinløs mikrojustering
22. Pose med værktøj

Dette er kun en quick start guide. Detaljerede instruktioner kan findes i den fulde manual på vores hjemmeside på baratza.com/documentation

INDLEDENDE OPSÆTNING

1. Håndvask tragt låget (1), bønnetragten (2), formalet kaffebehælder (9), og udtagelige formalet bakke (11) i varmt sæbevand og tør grundigt af. Vask ikke kværnens justeringssamling (6) i vand, da den vil ruste.
2. Med bønne sluk knappen (3) som vender mod kl. 11, skal du placere de 3 kværntabs ved hullerne i toppen af kværnen ud for hinanden. Sæt tragten på plads og roter den med uret indtil den klikkes på plads. Installer tragt låget (1) på bønnetragten (2).
   Bemærk: Kværnmotoren vil kun køre når tragten er installeret og mikrojustering (18) er indstillet på 31 eller lavere. Sørg for at afbryderknappen (3) er i åben position.

Skærmbetjening: Vægtbaseret formalning

Tryk på en forudindstillet knap 1, 2, 3 (13) for at vise den tilsvarende forprogrammerede formalingsvægt i gram på displayet (12). Når du er klar til at kværne, skal du trykke på START knappen (16). Mens kværnen kører, vil displayet tælle op i gram. Når displayet når den forudindstillede vægt, stopper motoren, og displayet nulstilles igen til den programmerede vægt. For manuelle mængder af formalet kaffe, tryk og hold knappen START inde, indtil du har fået den ønskede mængde kaffe. Slip START knappen for at stoppe kværnen. Displayet viser den samlede mængde i gram. For at komme ud af manuel tilstand, tryk STOP (15). Se programmeringsoplysninger på næste side.

Makro/mikro kværnstørrelse justering:

Makrojustering (20) flytter fra grov #31 til fin #1. Mikrojustering (21) er den nederste ring, fra fin "A" til grovere "I". For espresso: start ved 6E, for manuel brygning: start ved 20E. Vi anbefaler at du har motoren kørende når du justerer din kværn.

Konvertérbar enhedsholder:

De sorte arme (8) som holder den formalet kaffebehælder (9) kan også bruges til at holde en række andre brygningsenheder. For at konvertere armene til at holde et portafilter, tryk den **højre arm** ind og sving den ned og til venstre. For at konvertere armene til at holde den formalet kaffebehælder eller andre brygningsenheder, tryk den **højre arm** ind og roter den til højre og op. Den venstre arm vil automatisk bevæge sig ind i positionen. I midten, over armene, er der en krog (7) til at holde låget på portafilter for at give stabilitet. Denne krog kan roteres væk ved at trykke ned på krogen og herefter rotere den til venstre eller højre. Før du kværner ned i beholderen eller portafilter, returner krogen tilbage til midterpositionen ved enkelt at trykke ned og roter den tilbage til midten.

Portafilter krogen: Kritisk når der kværnes til espresso

Når du kværner direkte ned i et portafilter, skal du først konvertere armene til portafilter tilstand og svinge krogen (7) til forsiden. Krogen er designet til at understøtte toppen af læben på dit portafilter. Det er vigtigt at din krog er justeret så dit portafilter sidder i vatter. For at justere krogen, løsnes den 2mm unbrakoskrue (inkluderet i posen med værktøj (22)) som sidder neden under krogen, juster portafilter krogen op eller ned, og stram skruen til i den rigtige position. Hvis din kværn underdoserer, så er det sandsynligvis ofte godt kro har brug for yderligere justering.

Pose med værktøj:

Vi har vedlagt en lille pose med værktøj og spændeskiver (22).

- Spændeskiver bruges til omkalibrering af maskinen til et finere indstilling.
- 2mm unbrakonøgle bruges til justering af portafilter krog.
- 5mm unbrakonøgle bruges til udtagelse af ringkværnen fra holderen når den omkalibreres (Se manual).

Brug for hjælp?

Hvis du har nogen spørgsmål eller bekymringer, send venligst en e-mail til: support@baratza.com eller ring (425) 641.1245

Den fulde manual kan findes på vores hjemmeside på: baratza.com/documentation

For video instruktioner og problemløsningsguides: baratza.com/troubleshooting

ADVARSEL: Sette kværner i meget højt tempo, hver forsigtig med ikke at overfylde dit portafilter eller beholder! Hvis formalet kaffe tilstopper udgangshullet, vil kværnen blive tilstoppet.

Programmering:

Sette 270Wi er udstyret med tre programmerbare knapper (13). Knapperne er markeret med 1, 2, 3. Disse programmerbare knapper kan kun justere den ønskede vægt af formalet kaffe, de justerer ikke kværndistillingerne (dvs. grov/fin). Hver knap kommer fra fabrikken med følgende forudindstillinger: Vægt: 1 = 18 gram, 2 = 25 gram, 3 = 35gram.

Du kan nemt programmere flere eller færre gram som følgende:

1. Vælg en forudindstillet knap.
2. Tryk på op eller ned pilknapperne for at justere vægten.
3. Når du har nået den ønskede gram indstilling, tryk og hold den ønskede forudindstillet knap inde i 3 sekunder. Skærmen vil blinke for at bekræfte at indstillingen er gemt.
4. For at programmere andre knapper, gentag trin 1-3. **BEMÆRK: 5 gram minimum for forudindstillet tilstand: Softwaren forhindre brugere i at indstille forudindstillinger under 5 gram. Grunden kværnens hastighed, kan den ikke være nøjagtigt med vægt under 5 gram.**

SIKKERHEDSINFORMATION:

- Læs venligst nedenstående information meget omhyggeligt. Dets indeholder vigtige sikkerhedsinformationer for dette apparat. Bevar venligst disse instruktioner til fremtidig brug.
- Brug kun med vekselstrøm og den korrekte spænding. Se mærkatet på foden af kværnen for at finde den korrekte spænding.
- Rengør kun kværnens hus med en tør eller let fugtig klud. Nedsænk ikke kværnen, stikket eller ledningen i vand eller anden væske.
- Baratza vil ikke acceptere noget ansvar for skader eller garanti, hvis kværnen bruges til andet end dens tilsigtede formål (dvs. formaling af hele rostede kaffebønner) eller hvis apparatet er forkert betjent eller repareret.
- Opbevar apparatet og ledningen udilgængelig for børn under 8 år.
- Brug ikke kværnen med en beskadiget ledning eller stik. Hvis ledningen er beskadiget, skal den udskiftes af fabrikanten, serviceagenten eller lignende kvalificerede personer for at undgå fare.
- Efterlad ikke kværnen uden opsyn mens den er TÆNDT.
- Dette apparat kan bruges af børn over 8 år, samt personer med nedsat fysisk, sensorisk eller mentale evner, eller med manglende erfaring og viden, hvis de er blevet vejledt og instrueret i brugen af apparatet på en sikker måde, samt forstår de risiko som er involveret.
- Rengøring og brugervedligeholdt skal ikke foretages af børn uden opsyn.
- Tag altid kværnens stik ud af stikkontakten før montering, demontering eller rengøring.
- For at tage stikket ud, grib om stikket og fjern det fra stikkontakten. Træk aldrig i ledningen.
- **FORSIGTIG: Tag ALTID stikket ud af stikkontakten før rengøring af kværnen.**

SETTE 270Wi KURZANLEITUNG

Bauteile

1. Trichter-Deckel
2. Bohnentrichter
3. Bohnenabsperrknopf
4. Trichter Ausrichtungszeige
5. Bedienfeld
6. Mahlgrad-Einstellung
7. Einstellbarer Filterhaken
8. Konvertierbare Gerätearme
9. Kaffeebehälter
10. Netzkabelanschluss
11. Entfernbare Kaffepulver-Platte
12. LCD-Display
13. Speichertasten und Anzeigen
14. Mahlwerk-Anzeige
15. Stopp
16. Start/Pause
17. Mahlgrad Einstellungsknöpfe
18. Installations-/ Entfernungstab (blau)
19. Installations-/ Entfernungsanzeige
20. Makro-Einstellung (schwarz)
21. Stufenlose Mikro-Einstellung
22. Werkzeugtasche

Dies ist nur eine Kurzanleitung. Detaillierte Anweisungen finden Sie in der vollständigen Anleitung auf unserer Webseite unter baratza.com/documentation

ERSTEINRICHTUNG

1. Spülen Sie Trichter-Deckel (1), Trichter (2), Kaffee-Behälter (9) und die entfernbare Kaffeepulver-Platte (11) gründlich in warmem Wasser mit Spülmittel und trocknen Sie alle Teile sorgfältig ab. Spülen Sie das entfernbare Mahlwerk (6) nicht in Wasser, da es sonst rostet.
2. Stellen Sie den Bohnenabsperrknopf (3) auf die 11-Uhr-Position und richten Sie die 3 Trichterklappen an den Schlitzen an der Oberseite des Mahlwerks aus. Setzen Sie den Trichter ein und drehen Sie ihn im Uhrzeigersinn, bis er einrastet. Setzen Sie den Trichter-Deckel (1) auf den Bohnentrichter (2). **Bitte beachten: Der Motor der Kaffeemühle funktioniert nur, wenn der Trichter aufgesetzt und die Makro-Einstellung (18) auf Einstellung 31 oder kleiner steht. Achten Sie darauf, dass der Absperrknopf (3) auf Position Open steht. Ensure the shutoff knob (3) is in the open position.**

Monitor-Bedienung

Gewichtsbasiertes Mahlen: Drücken Sie einen Voreinstellungsknopf 1, 2, 3 (13), um das entsprechende vorprogrammierte Mahlgewicht in Gramm am Monitor anzuzeigen (12). Wenn Sie bereit zum Mahlen, drücken Sie auf den START-Knopf (16). Während des Mahlvorgangs zählt der Monitor in Gramm HOCH. Wenn der Monitor die eingestellte Menge erreicht hat, stoppt der Motor und das Display zeigt das programmierte Gewicht an. Für manuelle Mengen von Kaffeepulver drücken und halten Sie den START-Knopf, bis Sie die gewünschte Menge an Kaffee erhalten haben. Lassen Sie den START-Knopf los, um den Mühle zu stoppen. Der Monitor zeigt die Gesamtmenge in Gramm an. Drücken Sie auf STOPP (15), um den Monitor zurück zu einer Mitte drehen.

Einstellbarer Filterhaken: Wichtig beim Mahlen für Espresso

Wenn Sie direkt in einen Filter mahlen, müssen Sie zuerst die Arme in den Filter-Modus stellen und den Haken (7) nach vorne drehen. Der Haken soll die obere Lippe Ihres Filters halten. Es ist wichtig, dass Ihr Haken so eingestellt wird, dass Ihr Filter gerade liegt. Um den Haken einzustellen lösen Sie die 2mm Sechskantschraube (enthalten in der Werkzeugtasche (22)), die sich unter dem Haken befindet. Dann stellen Sie den Filterhaken nach oben oder nach unten und ziehen die Schraube in der richtigen Position an. Wenn Ihr Mahlwerk unterdosiert ist, muss Ihr Haken wahrscheinlich noch weiter eingestellt werden.

Konvertierbare Geräte-Arme:

Die schwarzen Arme (8), die die Kaffeebehälter (9) festhalten, können auch benutzt werden, um eine Vielzahl an Brühvorrichtungen festzuhalten. Um die Arme als Halterung für einen Filter umzuwandeln drücken Sie den **rechten Arm** nach innen und drehen Sie ihn nach unten und nach links. Um die Arme als Halterung für den Kaffeebehälter oder für andere Brühvorrichtungen umzuwandeln, drücken Sie den **rechten Arm** nach innen und drehen ihn nach rechts und nach oben. Der linke Arm bewegt sich automatisch in seine Position. In der Mitte, über den Armen, befindet sich ein Haken (7) für die Lippe Ihres Filters. Dieser Haken soll Stabilität bieten. Der Haken kann auf die Seite gedreht werden, indem Sie ihn nach unten drücken und ihn anschließend oder nach links drehen. Drehen Sie den Filter in die mittlere Position, bevor Sie in den Behälter oder Filter mahlen, indem Sie ihn nach unten drücken und zurück in die Mitte drehen.

Makro-/Mikro-Einstellung des Mahlgrads:

Die Makro-Einstellung (20) reicht von grob #31 bis fein #1. Die Mikro-Einstellung (21) ist der untere Ring, sie reicht von feiner „A" zu grober „I". Für Espresso: Starten Sie bei 6E. Für manuelles Aufbrühen: Starten Sie bei 20E. Wir empfehlen, während des Mahlvorgangs den Monitor laufen zu lassen.

Werkzeugtasche:

Im Lieferumfang sie einen Filter oder die Pinsel mit Werkzeug und Unterlegscheiben enthalten (22).

- Unterlegscheiben werden für die genauere Neukalibrierung der Maschine verwendet.
- Der 2 mm Sechskantschlüssel wird für die Einstellung des Siebträger-Hakens verwendet.
- Der 5 mm Sechskantschlüssel wird für die Entfernung des Kegelgrats aus dem Halter verwendet (siehe Anleitung).

Brauchen Sie Hilfe?

Wenn Sie Fragen oder Probleme haben, senden Sie bitte eine E-Mail an: support@baratza.com oder rufen Sie uns an: (425) 641.1245

Die vollständigen Anleitung finden Sie auf unserer Webseite unter: baratza.com/documentation

Eine Videoanleitung und eine Fehlersuche finden Sie unter: baratza.com/troubleshooting

WARNUNG! Die Sette mahlt in sehr hoher Geschwindigkeit. Achten Sie darauf, dass Sie Ihren Filter oder die Pose nicht überfüllen! Wenn Kaffee zurück in den Trichter geschoben wird, verstopft die Kaffeemühle.

Programmierung:

Die Sette 270Wi ist mit drei programmierbaren Knöpfen (13) ausgestattet. Die Knöpfe sind mit den Ziffern 1, 2, 3 gekennzeichnet. Diese programmierbaren Knöpfe dienen nur zur Einstellung der gewünschten Mahl-Menge. Sie stellen nicht den Mahlgrad ein (z. B. grob/fein). Die Knöpfe haben folgende Werkseinstellungen: Gewicht: 1=18g, 2=25g, 3=35g.

Sie können einfach mehr oder weniger Gramm programmieren. Gehen Sie wie folgt vor:

1. Wählen Sie einen Voreinstellungsknopf.
2. Drücken Sie die Pfeiltasten nach oben oder nach unten, um das Gewicht einzustellen.
3. Sobald Sie die gewünschte Gramm-Zahl erreicht haben, drücken und halten Sie den gewünschten Voreinstellungsknopf 3 Sekunden lang. Der Monitor blinkt als Bestätigung, dass die Einstellung gespeichert wurde.
4. Um die anderen Knöpfe zu programmieren, wiederholen Sie die Schritte 1-3. **BITTE BEACHTEN: 5G Minimum für den Einstellungsmodus: Die Software verhindert, dass Benutzer weniger als 5g einstellen. Aufgrund der Geschwindigkeit der Mühle, ist es nicht möglich, weniger als 5g genau einzustellen.**

SICHERHEITSHINWEISE:

- Bitte lesen Sie folgende Information sorgfältig. Sie enthält wichtige Sicherheitshinweise für dieses Gerät. Bitte bewahren Sie diese Anleitung als zukünftige Reference auf.
- Verwenden Sie das Gerät nur mit AC-Strom und der richtigen Spannung. Beachten Sie das Etikett auf der Unterseite der Mühle, um die richtige Spannung herauszufinden.
- Reinigen Sie das Gehäuse der Mühle nur mit einem trockenen oder leicht feuchten Tuch. Tauchen Sie die Mühle, den Stecker oder das Kabel nicht in Wasser oder andere Flüssigkeiten.
- Baratza übernimmt keine Haftung für Schäden, Verletzungen oder Garantie, wenn die Mühle nicht für den vorgesehenen Zweck verwendet (z. B. Mahlen von gerösteten Kaffeebohnen) oder wenn Sie nicht richtig bedient oder repariert wird.
- Bewahren Sie das Gerät und sein Kabel außerhalb der Reichweite von Kindern unter 8 Jahren auf.
- Bedienen Sie das Gerät nicht mit defektem Kabel oder Stecker. Wenn das Stromkabel beschädigt ist, muss es vom Hersteller, diesem Kundendienst oder von ähnlich qualifizierten Personen ausgetauscht werden, um Gefahren zu vermeiden.
- Lassen Sie Ihre Kaffeemühle während des Betriebs nicht unbeaufsichtigt.
- Dieses Gerät kann von Kindern ab 8 Jahren und über sowie von Personen mit eingeschränkten physischen, sensorischen oder geistigen Fähigkeiten oder einem Mangel an Erfahrung und Kenntnissen bedient werden, wenn diese beaufsichtigt werden oder wenn die sicheren Nutzung des Geräts sowie mögliche Gefahren erklärt werden und diese Personen diese Anweisungen verstehen.
- Reinigung und Wartung sollten ohne Aufsicht nicht von Kindern durchgeführt werden.
- Stecken Sie die Kaffeemühle immer aus, bevor Sie sie zusammenbauen, auseinanderbauen oder reinigen.
- Um das Gerät auszustecken, ziehen Sie am Stecker und entfernen Sie diesen aus der Steckdose. Ziehen Sie niemals am Kabel.
- **VORSICHT: Ziehen Sie IMMER den Stecker, bevor Sie die Kaffeemühle reinigen.**

SETTE 270Wi GUIA DE INICIO RAPIDO

Identificación de Partes

1. Tapa de la Tolva
2. Depósito de Granos
3. Perilla de la válvula de granos
4. Indicador de Alineación de la Tolva
5. Panel de Control
6. Montaje de Ajuste de la Molienda
7. Gancho Porta filtros Ajustable
8. Brazos Convertibles del Dispositivo
9. Contenedor del Café Molido
10. Puerto del Cable de Alimentación
11. Bandeja Removible del Café Molido
12. Monitor LCD
13. Botones e Indicadores Preestablecidos de Memoria
14. Indicador de Molienda
15. Detener
16. Comenzar/Pausar
17. Botones de Ajuste del Peso de la Molienda
18. Pestana de Instalación/ Remoción (azul)
19. Indicador de Instalación/ Remoción
20. Ajuste Macro (negro)
21. Ajuste Micro Continuo
22. Bolsa de Herramientas

Esta es solo una guía de inicio rápido. Las instrucciones detalladas se pueden encontrar en el manual completo en nuestro sitio web baratza.com/documentation

CONFIGURACION INICIAL

1. Lave a mano la Tapa de la Tolva (1), depósito de granos (2), contenedor de café molido (9), y la bandeja removible de café molido (11) en agua tibia y jabonosa, y seque completamente. No lave el montaje de ajuste de molienda (6) en agua o se oxidará.
2. Con la perilla de válvula de granos (3) frente a la posición de las 11 en punto, alinee las 3 pestanas de la tolva con las ranuras en la parte superior de la amoladora. Coloque la tolva en su lugar y gírela firmemente en el sentido de las agujas del reloj hasta que la tolva encaje en su lugar. Instale la tapa de la tolva (1) en el depósito de granos (2).
   Nota: El motor de la amoladora solo se encenderá con la tolva instalada y el ajuste macro (18) este en un ajuste de 31 o más pequeño. Asegúrese que la perilla de la válvula de granos (3) está en la posición abierta.

Operación del monitor: molienda basada en el peso

Presione un botón predefinido 1, 2, 3 (13) para mostrar el peso de molienda pre programado correspondiente en gramos en la pantalla (12). Cuando esté listo para moler, presione el botón START (16). Mientras muele, la pantalla contará UP en gramos. Cuando la pantalla alcance el peso preestablecido, el motor se detendrá y la pantalla volverá a ajustarse al peso programado. Para cantidades manuales de café molido, mantenga presionado el botón START hasta que obtenga la cantidad de café deseada. Suelte el botón START para detener el molino. La pantalla mostrará la cantidad total en gramos. Para salir del modo manual, presione STOP (15). Ver información de programación en la página siguiente.

Ajuste de tamaño macro / micro de la molienda:

El ajuste macro (20) se mueve de grueso # 31 a fino # 1. El ajuste micro (21) es el anillo inferior, desde "A" hasta "I" más grueso. Para espresso: comience en 6E, para elaboración manual: comience en 20E. Recomendamos que tenga el motor en funcionamiento mientras ajusta su molienda.

Soporte de Dispositivo Convertible:

Los brazos negros (8) que sostienen el contenedor de café molido (9) también se puede usar para contener una variedad de dispositivos de destilación. Para convertir los brazos para sostener un portafiltros, presione el **brazo derecho** y gírelo hacia abajo y hacia la izquierda. Para convertir los brazos para sostener el contenedor de café molido u otros dispositivos de destilación, presione el **brazo derecho** y gire hacia la derecha y hacia arriba. El brazo izquierdo se moverá automáticamente a su posición. En el centro, arriba de los brazos, hay un gancho (7) para sostener el labio de su portafiltros para brindar estabilidad. Este gancho se puede girar fuera del camino presionando hacia abajo el gancho y luego girándolo hacia la izquierda o hacia la derecha. Antes de moler en el contenedor o portafiltro, coloque el gancho en la posición central simplemente presionando hacia abajo y girándolo de nuevo al centro.

El Gancho Portafiltro: Crítico cuando se muele para espresso

Al moler directamente en un portafiltro, primero debe convertir los brazos al modo portafiltro y girar el gancho (7) hacia el frente. El gancho está diseñado para soportar el borde superior de su portafiltro. Es importante que su gancho esté ajustado para que su portafiltro quede nivelado. Para ajustar el gancho, afloje el tornillo hexagonal de 2 mm (incluido en la bolsa de herramientas (22)) que se encuentra debajo del gancho, ajuste el enlace del portafiltro hacia arriba o hacia abajo, y apriete el tornillo en la posición correcta. Si su amoladora tiene una dosificación insuficiente, lo más probable es que su gancho necesite más ajustes.

Bolsa de Herramientas:

Hemos incluido una pequeña bolsa con herramientas y cuñas (22).

- Cuñas utilizadas para recalibrar la máquina a un rango más fino.
- Llave hexagonal de 2 mm utilizada para ajustar el gancho portafiltro.
- Llave hexagonal de 5 mm utilizada para extraer la rebaba de cono del soporte cuando se calcta (consulte el manual).

¿Necesita ayuda?

Si tiene alguna pregunta o inquietud, envíe un correo electrónico a: support@baratza.com o llame al (425) 641.1245

El manual completo se puede encontrar en nuestro sitio web en: baratza.com/documentation

Para obtener instrucciones en video y guías de solución de problemas: baratza.com/troubleshooting

ADVERTENCIA: El Sette muele a una velocidad muy alta, ¡tenga cuidado de no llenar demasiado su portafiltro o cubo! Si un montículo de café regresa al conducto, se obstruirá el molinillo.

Programación:

El Sette 270Wi está equipado de tres botones programables (13). Los botones están simplemente etiquetados 1, 2, 3. Estos botones programables solo ajustan el peso de molienda deseado, no ajustan la configuración de molienda (es decir grueso / fino). Cada botón viene de fábrica con los siguientes pre ajustes: Peso: 1=18g, 2=25g, 3=35g.

Puede programar fácilmente más o menos gramos de la siguiente manera:

1. Seleccione un botón preestablecido.
2. Presione los botones de flecha hacia arriba o hacia abajo para ajustar el peso.
3. Una vez que haya alcanzado la configuración de gramo deseada, mantenga presionado el botón preestablecido deseado durante 3 segundos. La pantalla parpadeará para confirmar que la configuración está almacenada.
4. Para programar los otros botones repita los pasos 1-3. **NOTA: 5g mínimo para el modo preestablecido: El software evita que los usuarios configuren un preset por debajo de 5g. Debido a la velocidad de la trituradora, no puede ser preciso para pesos inferiores a 5 g.**

INFORMACION DE SEGURIDAD:

- Lea la información a continuación con mucho cuidado. Contiene información de seguridad importante para este producto. Guarde estas instrucciones para futuras referencias.
- Use solo con corriente alterna y el voltaje adecuado. Vea la etiqueta en la base del molinillo para determinar el voltaje correcto.
- Limpie solamente la carcasa del molinillo con un paño seco o ligeramente humedecido. No sumerja la amoladora, el enchufe o el cable en agua o en ningún otro líquido.
- Baratza no aceptará ninguna responsabilidad por daños, lesiones o garantías si la amoladora se usa de manera diferente a la indicada (es decir, molienda de granos de café enteros tostados) o si es reparada o manejada de manera incorrecta.
- Mantenga el aparato y su cable fuera del alcance de los niños menores de 8 años.
- No utilice la amoladora con un cable o enchufe dañado. Si el cable de alimentación está dañado, debe ser reemplazado por el fabricante, su agente de servicio o personas calificadas para evitar peligros.
- No deje la amoladora desatendida mientras este ENCENDIDA.
- Este electrodoméstico puede ser utilizado por niños a partir de 8 años y por personas con capacidades físicas, sensoriales o mentales reducidas o con falta de experiencia y conocimiento si se les ha dado supervisión o instrucciones sobre el uso del artefacto de una manera segura y entienden el peligros involucrados.
- Los niños no deben realizar tareas de limpieza y mantenimiento sin supervisión.
- Siempre desenchufe la amoladora del suministro eléctrico antes de ensamblar, desmontar o limpiar.
- Para desenchufar, agarre el enchufe y retírelo de la toma de corriente. Nunca tire del cable.
- **PRECAUCION: SIEMPRE desenchufe el cable de suministro eléctrico antes de limpiar el molinillo.**

GUIDE DE DÉMARRAGE POUR LE SETTE 270Wi

Identification des pièces

1. Couvercle de la trémie
2. Trémie à grains
3. Bouton d'arrêt des grains
4. Indicateur d'alignement de la trémie
5. Panneau de commandes
6. Assemblage du réglage de la mouture
7. Crochet de porte-filtre réglable
8. Bras convertibles de l'appareil
9. Réceptacle à mouture
10. Port du cordon d'alimentation
11. Bac à mouture amovible
12. Affichage LCD
13. Boutons et indicateurs de mémoire préréglée
14. Indicateur de mouture
15. Arrêt
16. Marche/Pause
17. Boutons de réglage du poids de mouture
18. Languette d'installation/ retrait (bleue)
19. Indicateur d'installation/ retrait
20. Réglage macro (noir)
21. Réglage micro continu
22. Sac d'outils

Ceci n'est qu'un guide de démarrage. Vous trouverez des instructions détaillées dans le manuel complet se trouvant sur notre site web, à baratza.com/documentation

PREMIÈRE INSTALLATION

1. Lavez à la main le couvercle de la trémie (1), la trémie à grains (2), le réceptacle à mouture (9) et le bac à mouture amovible (11) dans de l'eau chaude et savonneuse, puis séchez avec soin. Ne lavez pas l'assemblage du réglage de la mouture (6) dans l'eau ; sinon, elle pourrait rouiller.
2. Avec le bouton d'arrêt des grains (3) tourné sur la position 11 heures, alignez les 3 languettes de la trémie avec le haut du moulin. Installez la trémie en place et faites tourner fermement dans le sens des aiguilles d'une montre jusqu'à ce que la trémie clique et se mette en place. Installez le couvercle de la trémie (1) sur la trémie à grains (2).
   Note : le moteur du moulin ne démarrera que lorsque la trémie est installée et que le réglage macro (18) est en ajuste de 31 o más pequeño. plus petit. Vérifiez que le bouton d'arrêt (3) se trouve en position ouverte.

Fonctionnement de l'écran : Mouture basée sur le poids

Appuyez sur un bouton préréglé 1, 2, 3 (13) pour afficher le poids de mouture préprogrammé correspondant, en grammes, sur l'écran (12). Lorsque vous êtes prêt à moudre, appuyez sur le bouton MARCHE (16). En cours de mouture, l'écran comptera vers le HAUT, en grammes. Lorsque l'écran atteint le poids préréglé, le moteur s'arrête et l'affichage se réinitialise pour revenir sur le poids programmé. Pour des quantités manuelles de café moulu, appuyez et restez appuyé sur le bouton MARCHE jusqu'à obtenir la quantité de café souhaitée. Relâchez le bouton MARCHE pour arrêter le moulin. L'écran affiche la quantité totale en grammes. Pour sortir du mode manuel, appuyez sur ARRÊT (15). Lisez les renseignements relatifs à la programmation sur la page suivante.

Réglage macro/micro de la taille de mouture :

Le réglage macro (20) se déplace de grossier #31 à fin #1. Le réglage micro (21) est la bague du bas, du plus fin « A » au plus grossier « I ». Pour les expressos, commencez à 9E pour les moutures manuelles : commencez à 20E. Nous vous conseillons de régler votre mouture lorsque le moteur tourne.

Porteur convertible de l'appareil :

Les bras noirs (8) qui tiennent le réceptacle à mouture (9) peuvent également être utilisés pour tenir différentes machines à café. Pour convertir les bras et tenir un porte-filtre, appuyez sur le **bras droit** et faites-le pivoter vers le bas et vers la gauche. Pour convertir les bras afin de tenir le réceptacle à mouture ou d'autres machines à café, appuyez sur le **bras droit** puis faites tourner vers la droite et le haut. Le bras gauche se déplacera automatiquement pour se mettre en place. Au centre, au-dessus des bras, se trouve un crochet (7) permettant de tenir le bord de votre porte-filtre et fournir de la stabilité. Vous pouvez écarter le crochet en appuyant vers le bas, puis en faisant tourner vers la gauche ou la droite. Avant de moudre dans le réceptacle ou le porte-filtre, replacez le crochet au centre en position centrale simplement en appuyant dessous puis en le faisant tourner vers le centre.

Crochet du porte-filtre : crucial lorsque vous moulez pour des espressos

Lorsque vous moulez directement dans le porte-filtre, vous devez tout d'abord convertir les bras en mode porte-filtre puis faire tourner le crochet (7) vers l'avant. Le crochet est conçu pour soutenir le bord supérieur de votre porte-filtre. Il est important que votre crochet soit réglé pour que votre porte-filtre soit bien horizontal. Pour régler le crochet, desserrez la vis hexagonale de 2 mm (incluse dans le sac d'outils (22)) se trouvant sous le crochet, réglez le crochet du porte-filtre vers le haut ou le bas puis resserrez la vis en position. Si votre moulin sous-dose, votre crochet doit très certainement être réglé à nouveau.

Sac d'outils :

Nous avons inclus un petit sac contenant des outils et des cales (22).

- Les cales sont utilisées pour recalibrer la machine pour une mouture encore plus fine.
- La clé Allen de 2 mm est utilisée pour ajuster le crochet du porte-filtre.
- La clé Allen de 5 mm est utilisée pour retirer la meule conique du porteur lors du calage (voir le manuel).

Besoin d'aide ?

Si vous avez des questions ou que vous rencontrez des problèmes, veuillez nous envoyer un courriel à : support@baratza.com ou appelez au (425) 641.1245

Vous trouverez le manuel complet sur notre site web, à

Onderdelen Identificatie

1. Hopper Deksel
2. Bonen Hopper
3. Bonen Afsluit Knop
4. Hopper Uitlijn Indicator
5. Controlepaneel
6. Vermaling Aanpassing
7. Verstelbare Filterhouder
8. Haak
9. Verstelbare Apparaat Beugels
10. Afvalbakje
11. Stroomkabel aansluiting
12. Afneembare Ondergrond Bakje
13. LCD Scherm
14. Maal Indicator
15. Stop
16. Start/Pauze
17. Maal Gewicht Instelknoppen
18. Installatie/Afneembare Tab
19. Installatie/Afneembare Deuteren
20. Verfijnde Instelling (zwart)
21. Traploze Fijne Afstelling
22. Zak met Gereedschappen

Dit is eileen een snel start gids. Gedetailleerde instructies zijn te vinden in de volledige handleiding op onze website op baratza.com/documentation

EERSTE SETUP

1. Was met de hand het deksel van de hopper (1), bonen hopper (2), afvalbakje (9), en afneembare ondergrond bakje (11) met warm, water met zeep, en droog goed af. Was niet de maal instelling spuiten (6) in water onder stromend water.
2. Met de bonen uitschakel knop (3) in de 11 uur stand, lijn de 3 hopper tabs uit met de groeven in de bovenkant van de molen. Zet de hopper op zijn plaats en roteer slowly met de klok mee totdat de hopper op zijn plek klikt. Installeer het deksel van de hopper (1) op de bonen hopper (2). **Opmerking: De motor van de molen zal alleen draaien als de hopper geïnstalleerd is en fijn afstelling (18) bij de instellingen 31 of lager is. Zorg ervoor dat de uitschakel knop (3) in de open positie staat.**

Scherm Bediening: Weeg Gemalen Basis

Druk op een voorinstelknop 1, 2, 3 (13) om het bijbehorende voorgeprogrammeerde gewicht van de gemalen koffie in gram weer te geven op het scherm (12). Als u klaar bent om te malen, druk op de START knop (16). Tijdens het malen, zal het scherm de gemalen grammen tellen. Als op het scherm het ingestelde gewicht verschijnt, zal de motor stoppen en zal het scherm resetten naar het geprogrammeerde gewicht. Voor handmatige hoeveelheden gemalen koffie, houdt u de START knop ingedrukt totdat u de gewenste hoeveelheid koffie hebt. Laat de START knop los om de molen te laten stoppen. Het scherm toont de hoeveelheid in gram. Om de handmatige modus te verlaten, druk op STOP (15). Zie programmeer info op de volgende pagina.

Macro/Fijne Maal Basis Afstelling:

De fijne instelling (20) gaat van grof #31 naar fijn #1. De fijne afstelling (21) zit in de onderste ring, van fijner "A" naar grover "F". Voor espresso: start bij 16, voor handmatig zetten: start bij 20E. We raden aan om met draaiende motor om de instelling te veranderen.

Verstelbare Apparaat Houder:

De zwarte armen (8) die het ondergrond bakje vasthouden (9) kunnen ook worden gebruikt om verschillende apparaten om koffie te zetten vast te houden. Om de armen om te vormen om een filterhouder vast te houden, duw de **rechterarm** in en duw deze omlaag en naar links. Om de armen om te zetten om het afvalbakje vast te houden of andere apparaten om koffie te zetten, duw de **rechterarm** in en roteer deze naar rechts en omhoog. De linkerarm zal automatisch naar de juiste positie gaan. In het midden, boven de armen, zit een haak (7) om de lip van de filterhouder vast te houden om stabiliteit te bieden. Deze haak kan uit de weg worden gedraid door te drukken op de haak en dan naar links of rechts te draaien. Voor het malen in de afvalbak of de filterhouder, breng de haak terug naar het middden.door eenvoudigweg naar beneden te drukken en het terug te draaien naar het centrum.

De Filterhouder Haak: Verplicht bij het malen van espresso

Bij het malen direct in de filterhouder, moet u eerst de armen omzetten naar filterhouder modus en de haak terugdraaien (7) naar de voorzijde. De haak is ontworpen om de bovenste lip van uw filterhouder te ondersteunen. Het is belangrijk dat de haak zo is afgestellt dat uw filterhouder horizontaal is. Om de haak aan te passen, maak de 2mm hex schroef bol (meegeleverd in de zak met gereedschap) (22) net onder de haak, stel de filterhouder omhoog of omlaag in, en zet de schroef vast in de juiste positie. Als uw filterhouder te weinig maalt, moet waarschijnlijk de haak verder worden verlaagd.

WAARSCHUWING: De Sette maalt op hoge snelheid, wees voorzichtig om de filterhouder of afvalbakje te veel te vullen! Als een gedeelte van de koffie teruggaat in de koker, zal de koffiemolen verstopt raken.

Programmeren:

De Sette 270W is uitgerust met drie programmeerbare knoppen (13). Deze knoppen zijn eenvoudigweg gelabeld als 1, 2, 3. Deze programmeerbare knoppen stellen alleen de gewenste maal gewicht in, ze stellen niet de maal instelling in (b.v. grof/fijn). Elke knop komt uit de fabriek met de volgende vooraf ingestelde instellingen: Gewicht: 1=18g, 2=25g, 3=35g.

U kunt deze eenvoudig als volgt programmeren in meer of minder gram.

1. Selecteer de vooraf ingestelde knop.
2. Druk op de omlaag of omlaag knoppen om het gewicht aan te passen.
3. Als u eenmaal de gewenste instelling hebt bereikt, houdt u de gewenste vooraf ingestelde knop 3 seconden ingedrukt. Het scherm zal knipperen om te bevestigen dat de instelling is opgeslagen.
4. Om de andere knoppen te programmeren, herhaal stappen 1-3. **OPMERKING: Sig-zagmaal voor vooraf ingestelde modus: De software weerbot gebruikers ervan om een instelling te kiezen van minder dan 5g. Door de snelheid van de koffiemolen, kan een gewicht van minder dan 5g goed in te stellen.**

VEILIGHEIDSINFORMATIE:

1. Lees ondersteunende informatie zorgvuldig door, deze bevat belangrijke veiligheidsinformatie voor dit apparaat. Bewaar deze instructies voor latere raadpleg.
2. Gebruik alleen weinostroom en de juiste spanning. Zie het label aan de onderkant van de molen om de juiste spanning te bepalen.
3. Reinig de behuizing van de molen alleen met een droge of licht bevochtigde doek. Dompel de molen, stekker of het snoer niet onder in water of een andere vloeistof..
4. Baratza aanvaardt geen enkele aansprakelijkheid voor schade, letsel of gerantie als de molen anders wordt gebruikt dan waarvoor hij is bedoeld (zoals het malen van geroosterde hele koffiebonen) of onjuist wordt gebruikt of gerepareerd.
5. Houd het apparaat en de kabel buiten het beek van kinderen jonger dan 8 jaar.
6. Gebruik de molen niet met een beschadigd snoer of stekker. Als het netsnoer beschadigd is, moet het worden vervangen door de fabrikant, een onderhoudsmedewerker of personen met vergelijkbare kwalificaties om gevaar te voorkomen.
7. Laat de molen niet onbewaakt achter als deze is ingeschakeld.
8. Dit apparaat kan worden gebruikt door kinderen van 8 jaar en ouder en personen met verminderde fysieke, zintuiglijke of mentale capaciteiten of gebrek aan ervaring en kennis als zij ze een veilige manier bezicht krijgen of geïnstruerd zijn over het gebruik van het apparaat en de mogelijke gevaren begrijpen.
9. Reiniging en gebruikersonderhoud mag niet door kinderen worden gedaan zonder toezicht.
10. Haal altijd de stekker uit het stopcontact voordat u begint met monteren, demonteren of schoonmaken.
11. Om los te kopperen, pak de stekker en verwijder deze uit het stopcontact. Trek nooit aan de kabel.
12. **WAARSCHUWING:** Trek ALTIJD het netsnoer uit het stopcontact voordat u de molen schoonmaakt.

Identificação das Peças

1. Tampa do Funil
2. Funil de Grãos
3. Botão de desligamento de grãos
4. Indicador de Alinhamento do Funil
5. Painel de Controle
6. Conjunto de Ajuste de Moagem
7. Moagem
8. Gancho de Portafiltro Ajustável
9. Braços do Dispositivo Conversível
10. Vasos de Café Moído
11. Porta Cabo de Alimentação
12. Bandeja de Café Moído
13. Botões e Indicadores de Moagem Predefinidos
14. Indicador de Moagem
15. Parar
16. Iniciar/Pausar
17. Botões de Ajuste de Peso
18. Abertura de Moagem
19. Ajuste Fino (Preto)
20. Ajuste Micro (Cinza)
21. Micro Ajuste Contínuo
22. Saco de Ferramentas

Isso é apenas um guia de início rápido. Instruções detalhadas podem ser encontradas no manual completo em nosso site em baratza.com/documentation

CONFIGURAÇÃO INICIAL

1. Lavar à mão a tampa do funil (1), funil de grãos (2), cesto de café moído (9), e bandeja removível de café moído (11) em água morna e sabão e secar bem. Não lave o conjunto de ajuste de moagem (6) com água ou ele irá enferrujar.
2. Com o botão de desligamento de grãos (3) na posição de 11 horas, alinhe as 3 abas do funil com as aberturas na parte superior do moedor. Coloque o funil no lugar e gire firmemente no sentido horário até que o funil se encaixe no lugar. Instale a tampa do funil (1) no funil de grãos (2). **Observação: Do motor vai de molen zal alleen draaien als de hopper geïnstalleerd is en fijn afstelling (18) bij de instellingen 31 of lager is. Zorg ervoor dat de uitschakel knop (3) in de open positie staat.**

Operação de teia: Moagem baseada em peso

Pressione um botão predefinido 1, 2, 3 (13) para exibir o peso de moagem pré-programado correspondente em gramas na tela (12). Quando estiver pronto para moer, pressione o botão START (16). Enquanto moagem, a tela contará em gramas. Quando a tela atinge o peso predefinido, o motor irá parar e o display irá reiniciar novamente para o peso programado. Para quantidades manuais de café moído, pressione e segure o botão INICIAR até obter a quantidade desejada de café. Solte o botão INICIAR para parar o moedor. A tela mostrará o valor total em gramas. Para sair do modo manual, pressione PARAR (15). Veja informações de programação na próxima página.

Macro/Fino Ajuste de Moagem Macro/Micro

O ajuste macro (20) vai de grosso #31 para fino #1. O ajuste micro (21) é o anel inferior, de mais fino "A" a mais grosso "F". Para espresso: comece em 5E, para preparar manualmente: comece em 20E. Recomendamos que você tenha o motor em funcionamento enquanto ajusta sua moagem.

Saco de Ferramentas:

Inclusos um pequeno saco com ferramentas e calços (22).

- Calços usados para recalibrar a máquina para um alcance mais fino.
- Chave sextavada de 2 mm usada para ajustar o gancho do porta-filtro.
- Chave sextavada de 5 mm usada para remover a rebarba do cone do suporte ao calçar (consulte o manual).

Precisa de Ajuda?

Se você tiver alguma dúvida ou preocupação, envie um email para: support@baratza.com ou ligue para (425) 641.1245

O manual completo pode ser encontrado em nosso site: baratza.com/documentation

Para instruções de vídeo e guias de solução de problemas: baratza.com/troubleshooting

Определение деталей

1. Крышка контейнера
2. Контейнер для зёрен
3. Клапан перекрытия подачи зёрен
4. Индикатор выравнивания контейнера
5. Панель управления
6. Узел настройки помола
7. Регулируемый крюк съёмного фильтра
8. Регулируемые ручки устройства
9. Резервуар для помолотого кофе
10. Порт шнура питания
11. Съёмный поднос
12. ЖК-дисплей
13. Запоминающие кнопки и индикаторы для предварительной установки
14. Индикатор помола
15. Стоп
16. Пуск/паузa
17. Кнопки настройки веса помола
18. Табулятор установок/ снятия (голубой)
19. Индикатор установок/ снятия
20. Регулировка макропомола (черная)
21. Бесступенчатая микрорегулировка
22. Набор приспособлений

Это лишь краткое руководство по использованию. Детальный самоучитель вы можете найти в полной инструкции по применению, её вы сможете найти на нашем сайте по ссылке baratza.com/documentation

НАЧАЛЬНАЯ НАСТРОЙКА

1. Вымойте вручную крышку контейнера (1), контейнер для зёрен (2), резервуар для помолотого кофе (9) и съёмный поднос (11) в теплой воде с мылом и тщательно высушите. Не мойте узел регулировки помола (6) в воде иначе он пожжжет.
2. Удерживая ручку перекрытия подачи зёрен (3) в положении на 11 часов, выровняйте три табулятора контейнера на один уровень с канавками на верхушке корпуса. Установите контейнер и надежно закрутите по часовой стрелке, пока не услышите щелчок, символизирующий фиксацию контейнера на месте. Установите крышку контейнера (1) на контейнер для зёрен (2). **Примечание: Мотор кофемолки включится лишь при установленной крышке контейнера и при макропогрулировке (18) установленной на значении 31 или меньше. Убедитесь, что переключатель (3) установлен в открытой позиции.**

Работа экрана: Помол по весу

Нажмите кнопку предварительной настройки 1, 2, 3 (13), чтобы отобразить на экране (12) соответствующую запрограммированную массу помола в граммах. Когда вы будете готовы к помолу, нажмите кнопку START (16). При помоле экран будет отсчитывать UP в граммах. Когда экран дойдёт до веса, установленного вами заранее, двигатель остановится и настройка веса на экране сбросится обратно до запрограммированных по умолчанию. Для получения определённого количества помолотого кофе вручную нажмите и удерживайте кнопку START, пока не получите необходимое количество кофе. Отпустите кнопку START, чтобы остановить кофемолку. На экране отобразится общее количество в граммах. Чтобы отключить ручной режим, нажмите кнопку STOP (15). См. Информацию о программировании на следующей странице.

Макро/макро регулировка размера помола:

Макрорегулятор (20) можно крутить от крупного помола #31 до мелкого #1. Микрорегулятора (21) - это нижнее кольцо, от более мелкого «A» до крупного «F». Для эспрессо: начинайте с 9E, если вы вашите вручную начинайте с 20E. Мы рекомендуем оставлять мотор включенным при настройке желаемого помола.

Регулируемый держатель устройства:

Черные ручки (8), которые удерживают корзину с помолотым кофе (9), также можно использовать для различных целей для держания различных устройств для варки кофе. Чтобы превратили ручки в позицию для удержания съёмного фильтра, нажмите на **правую ручку** и отожмите ее вниз и влево. Чтобы превратили ручки в позицию для удержания корзины с помолотым кофе или других устройств для варения кофе, нажмите на **правую ручку** и поверните ее вправо и вверх. Левая ручка автоматически перемещается в нужное положение. В центре над ручками находится крючок (7) для удержания края вашего съёмного фильтра для обеспечения устойчивости. Этот крюк можно поворачивать в сторону нажимая на него вниз, а затем поворачивая его влево или вправо. Перед помолом в контейнер или съёмный фильтр вручную отмерьте необходимое количество кофе. Отпустите кнопку START, чтобы остановить кофемолку. На экране отобразится общее количество в граммах. Чтобы отключить ручной режим, нажмите кнопку STOP (15). См. Информацию о программировании на следующей странице.

Макро/Тонкая регулировка размера помола:

Макрорегулятор (20) можно крутить от крупного помола #31 до мелкого #1. Микрорегулятора (21) - это нижнее кольцо, от более мелкого «A» до крупного «F». Для эспрессо: начинайте с 9E, если вы вашите вручную начинайте с 20E. Мы рекомендуем оставлять мотор включенным при настройке желаемого помола.

Набор приспособлений:

Мы включили в набор небольшой пакет с инструментами и прокладками (22).

- Прокладки, используемые для калибровки аппарата для более мелкого диапазона помола.
- 2 мм шестигранный ключ, используемый для снятия конической коробочки из держателя при установке прокладок (См. Руководство).
- 5 мм шестигранный ключ, используемый для снятия конической коробочки из держателя при установке прокладок (См. Руководство).

Нужна помощь?

Если у вас есть какие-либо вопросы или проблемы, пожалуйста, пишите на почту: support@baratza.com или позвоните по телефону (425) 641.1245

Полный сборник инструкций по использованию можно найти на нашем сайте по ссылке: baratza.com/documentation

Если вам нужны видео-инструкции и руководство по устранению неполадок, вы можете найти их здесь: baratza.com/troubleshooting

ПРЕДУПРЕЖДЕНИЕ: Sette работает на очень высокой скорости, потому будьте аккуратны и не переполните съёмный фильтр или контейнер! Если часть кофе пройдёт обратно в пропускное отверстие, то кофемолка засорится.

Программирование:

Sette 270W оснащена тремя кнопками программирования (13). Кнопки обозначены просто 1, 2, 3. Эти кнопки программируются только желаемый вес помола, они не регулируют кофемолку помола (то есть крупную/мелкую). Каждая кнопка поставляется заводом со следующими настройками: Вес: 1=18г, 2=25г, 3=35г.

Вы можете легко запрограммировать больше или меньше граммов следующим образом:

1. Выберите кнопку предварительной настройки.
2. Нажимайте кнопки со стрелками вверх или вниз для регулировки веса.
3. После того, как вы достигли желаемой настройки в граммах, нажмите и удерживайте желаемую кнопку предварительной настройки в течение 3 секунд. Экран мигнёт, чтобы подтвердить сохранение настроек.
4. Для программирования других кнопок повторите шаги 1-3. **ПРИМЕЧАНИЕ: Минимальный вес для предварительной настройки 5г : Программное обеспечение не позволяет пользователям устанавливать предварительную настройку меньше 5 г. Из-за скорости работы кофемолка не может точно определить вес менее 5 г.**

МЕРЫ БЕЗОПАСНОСТИ:

1. Пожалуйста, внимательно прочитайте информацию предоставленную ниже. Здесь содержатся важные сведения о мерах безопасности при использовании данного прибора. Пожалуйста, сохраните эти инструкции, чтобы вы могли обратиться к ним в будущем.
2. Используйте только надлежащие типы переменных тока и соответствующим напряжением сети. Чтобы определить соответствующее напряжение посмотрите на этикетку на внешней стороне дна кофемолки.
3. Корпус кофемолки протирайте лишь сухой или слегка влажной тряпкой. Не погружайте кофемолку, вилку или шнур от неё в воду или любую другую жидкость.
4. Baratza не берёт на себя ответственность за ущерб, травмы или неполадки по гарантии, если кофемолка использовалась не по своему прямому назначению (в именно, помол цельных поджаренных кофейных зёрен) или если её неправильно использовали или починили собственноручно.
5. Держите прибор в его шнуре вне досягаемости детей младше 8 лет
6. Не используйте кофемолку после повреждения изоляции шнура или вилки. Для избежания опасных происшествий, поврежденный провод должен быть заменён производителем, агентом услуг или персоной, располагающей такими полномочиями
7. Не оставляйте включённую кофемолку без присмотра.
8. Этот прибор может быть использован детьми старше 8 лет, а также лицами с ограниченными физическими, сенсорными и умственными способностями или лицом с недостатком опыта и знаний, при условии, что они делают это под присмотром, или инструкции по безопасному использованию прибора и понимают возможные опасности.
9. Чистка и техническое обслуживание не может проводиться детьми, оставленными без присмотра.
10. Всегда отключайте кофемолку от источника энергии прежде чем собирать, разбирать или чистить её.
11. Чтобы отключить от источника энергии, возьмитесь за вилку и выньте из розетки. Никогда не тяните за шнур.
12. **ОСТОРОЖНО:** ВСЕГДА вытаскивайте прибор из розетки, прежде чем помыть кофемолку.

التعريف بالأجزاء

1. غطاء الهوبر
2. هوبر حبوب القهوة
3. مقبض مع شريب حبوب القهوة
4. مؤشر محاذاة الوعاء
5. لوحة التحكم
6. مجموعة ضبط الطحن
7. خطاف ضبط حامل القهوة
8. ذراع الحهاز القابل للضبط
9. سلة الطحن
10. مدخل كبل الطاقة
11. خلق الطحن المقابل للإزالة
12. شاشة العرض
13. زرائر إعداد الذاكرة والمؤشرات
14. مؤشر الطحن
15. توقف
16. بدء / إيقاف مؤقت
17. أزرار تعديل وزن الطحن
18. شريط التركيب / الإزالة (أزرق)
19. مؤشر الطحن الإضافي (أسود)
20. مؤشر الطحن الإضافي (أسود)
21. التوقف
22. حقيبة أدوات

هذا دليل البدء السريع فقط. يمكن العثور على التعليمات التفصيلية في الدليل الكامل على موقعنا في baratza.com/documentation

الإعداد الأولي

1. يغسل يدويًا غطاء الوعاء (1)، وعاء ضخ الحبوب (2)، وسلة الطحن (9)، وطبق الطحن القابل للإزالة (11) في الماء الدافئ والصابون، ويجفف تمامًا. لا تغسل مجموعة ضبط الطحن (6) في الماء أو سوف تصدأ.
2. مع مقبض حبوب الحبوب القهوة (3) الذي موجود وضع الساعة 11 ، قم بمحاذاة علامات التبويب الثلاثة مع الحبيبات الموجودة أعلى المطحنة. اضبط الوعاء في مكانه وقم بتدويره بإحكام في اتجاه عقارب الساعة حتى يستقر الوعاء في مكانه. قم بتثبيت غطاء الوعاء (1) على وعاء حبوب القهوة (2). **ملاحظة: سيتم تشغيل مؤشر الطحن خلف وعاء حبوب القهوة بعد إدخال الوعاء وشريط المايكرو (18) في الوضع 31 أو أصغر. تأكد من أن مقبض الإغلاق (3) في وضع الفتح.**

عملية الشاشة: الطحن على أساس الوزن

اضغط على إعداد مسبق 1 ، 2 ، 3 (13) لعرض الوزنية المجمعة لبن الطحن بالجرامات على الشاشة (12). عندما تكون مستعدًا للطحن ، اضغط على START (16). أثناء الطحن ، ستحسب الشاشة بالجرامات. عندما يظهر الوزن المحدد على الشاشة ، سيتوقف المحرك وسيعاد ضبط الشاشة إلى الوزن المبرمج. لتكوينات الوزن غير المطحون ، اضغط مع الاستمرار على زر START حتى تحصل على الكمية المطلوبة من القهوة. حرر START لإيقاف المحرك. ستعرض الشاشة إجمالي الجرامات. للخروج من الوضع اليدوي ، اضغط على إيقاف (15). انظر معلومات البرمجة في الصفحة التالية.

الوضع اليدوي / الضبط الدقيق الكلي / الدقيق:

الضبط الدقيق (20) يتحرك من الخشن # 31 إلى ناعم # 1. الضبط الكلي (21) هو الحلقة السفلية ، من "A" الأكثر نعومة إلى "F" الأكثر خشونة. للإسبرسو ، ابدأ عند 16E ، للتحميل على الضروب اليدوي ، ابدأ عند 20E. نوصيك بشغيل المحرك أثناء ضبط طحنك الخاص.

إعداد الحقائب للتحميل:

لدينا سيكن تحتوي على الأدوات (22). يتم تحويلي هذه على طحن القهوة (9) لتحميل على مجموعة منفردة من أجهزة التحضير. تحويل الذراعين لأعلى فقم بتحويل الذراع السفلي إلى الأسفل وإلى اليسار. تحويل الذراعين لتحويل مستقبل التحميل أو أي جهاز تحضير آخر، قم بتدوير الذراع السفلي وقم بالدفع إلى اليمين وإلى أعلى. سوف يتحرك الذراع الأيمن تلقائيًا إلى موضعه. في الوسط ، فوق الذراعين ، يوجد خطاف (7) لعقد شفة غطاء القهوة الخاص بك. يمكن تدوير هذا الخطاف بعيدًا عن طريق الضغط على الخطاف ثم تدويره لليسار أو اليمين. قبل الطحن في الحامل أو الفلتر ، قم بإزالة الخطاف إلى وضع الوسط بتحريك الضغط على الخطاف ثم تدويره مرة أخرى إلى المركز.

ربط الفلتر: هام للغاية عند طحن الإسبرسو

عند تحويل الذراعين إلى الفلتر ، يجب عليك أولاً تحويل الخطاف إلى وضع الوسط وتحويل الخطاف (7) إلى الأمام. تم تصميم الخطاف ليدعم الشفة العلوية لفلترتك. بنى. من المهم أن يتم ضبط الخطاف بحيث يوضع في مستوى الفلتر. الفلتر المتصل بالمطحنة. قم بفك ماسورة السداسي 2 مم والموجود في الحقيبة (22) ، قم بضبط الارتفاع ، وقم بتثبيت الصامولة في الوضع الصحيح. إذا كان طحنك يبدو أقل ، فقم بالضبط لأسفل. ربط المسمار في الوضع الصحيح. إذا كان طحنك يبدو أقل ، فقم بالضبط لأسفل.

تحميل الفلتر للطحن:

لا يمكن تحميل الفلتر أثناء الطحن. يمكن تحويل مفتاح سلك طحن القهوة (9) لتحميل على مجموعة منفردة من أجهزة التحضير. تحويل الذراعين لأعلى فقم

零件识别

1. 豆槽盖
2. 咖啡豆槽
3. 豆槽控制把手
4. 豆槽对准指示器
5. 控制面板
6. 研磨调整机构
7. 可调支架把手
8. 可调支架臂
9. 咖啡渣储存容器
10. 电源线端口
11. 可移动托盘
12. 显示屏
13. 预设投料指示器
14. 研磨指示器
15. 停止
16. 启动/暂停
17. 研磨重量调整按钮
18. 安装/拆卸按钮（蓝色）
19. 安装/拆卸指示器
20. 粗调设置（黑色）
21. 无级微调
22. 工具包

这只是一个快速入门指南。 详细说明可以在我们网站上的完整手册中找到 baratza.com/documentation

初始设置

1. 请用温热肥皂水清洗豆槽盖 (1)、咖啡豆槽 (2)、咖啡粉槽 (9) 和可移动托盘 (11)，并彻底擦干。 请勿将研磨调整机构 (6) 浸入水中，否则会生锈。
2. 把豆槽控制把手 (3) 把向11点的位置，将3个标斜标签与研磨机顶部的凹槽对齐。 放入咖啡豆槽并顺时针旋转，直到咖啡豆槽卡到位。 然后将豆槽盖 (1) 安装在咖啡豆槽 (2) 上。 注意：研磨机将在机筒位安装咖啡豆槽时打开，此时粗调设置 (20) 的设置就应该于31或更小。 请确保豆槽控制把手 (3) 处于打开位置。

初始设置

SETTE 270W/快速入門指南

1. 豆槽盖
2. 咖啡豆槽
3. 豆槽控制把手
4. 豆槽对准指示器
5. 控制面板
6. 研磨调整机构
7. 可调支架把手
8. 可调支架臂
9. 咖啡渣储存容器
10. 电源线端口
11. 可移动托盘
12. 显示屏
13. 预设投料指示器
14. 研磨指示器
15. 停止
16. 启动/暂停
17. 研磨重量调整按钮
18. 安装/拆卸按钮（蓝色）
19. 安装/拆卸指示器
20. 粗调设置（黑色）
21. 无级微调
22. 工具包

这只是一个快速入门指南。 详细说明可以在我们网站上的完整手册中找到 baratza.com/documentation

初始设置

1. 请用温热肥皂水清洗豆槽盖 (1)、咖啡豆槽 (2)、咖啡粉槽 (9) 和可移动托盘 (11)，并彻底擦干。 请勿将研磨调整机构 (6) 浸入水中，否则会生锈。
2. 把豆槽控制把手 (3) 把向11点的位置，将3个标斜标签与研磨机顶部的凹槽对齐。 放入咖啡豆槽并顺时针旋转，直到咖啡豆槽卡到位。 然后将豆槽盖 (1) 安装在咖啡豆槽 (2) 上。 注意：研磨机将在机筒位安装咖啡豆槽时打开，此时粗调设置 (20) 的设置就应该于31或更小。 请确保豆槽控制把手 (3) 处于打开位置。

Scherm Bediening: Weeg Gemalen Basis

Druk op een voorinstelknop 1, 2, 3 (13) om het bijbehorende voorgeprogrammeerde gewicht van de gemalen koffie in gram weer te geven op het scherm (12). Als u klaar bent om te malen, druk op de START knop (16). Tijdens het malen, zal het scherm de gemalen grammen tellen. Als op het scherm het ingestelde gewicht verschijnt, zal de motor stoppen en zal het scherm resetten naar het geprogrammeerde gewicht. Voor handmatige hoeveelheden gemalen koffie, houdt u de START knop ingedrukt totdat u de gewenste hoeveelheid koffie hebt. Laat de START knop los om de molen te laten stoppen. Het scherm toont de hoeveelheid in gram. Om de handmatige modus te verlaten, druk op STOP (15). Zie programmeer info op de volgende pagina.

Macro/Fijne Maal Basis Afstelling:

De fijne instelling (20) gaat van grof #31 naar fijn #1. De fijne afstelling (21) zit in de onderste ring, van fijner "A" naar grover "F". Voor espresso: start bij 9E, voor handmatig zetten: start bij 20E. We raden aan om met draaiende motor om de instelling te veranderen.

Verstelbare Apparaat Houder:

De zwarte armen (8) die het ondergrond bakje vasthouden (9) kunnen ook worden gebruikt om verschillende apparaten om koffie te zetten vast te houden. Om de armen om te vormen om een filterhouder vast te houden, duw de **rechterarm** in en duw deze omlaag en naar links. Om de armen om te zetten om het afvalbakje vast te houden of andere apparaten om koffie te zetten, duw de **rechterarm** in en roteer deze naar rechts en omhoog. De linkerarm zal automatisch naar de juiste positie gaan. In het midden, boven de armen, zit een haak (7) om de lip van de filterhouder vast te houden om stabiliteit te bieden. Deze haak kan uit de weg worden gedraid door te drukken op de haak en dan naar links of rechts te draaien. Voor het malen in de afvalbak of de filterhouder, breng de haak terug naar het middden.door eenvoudigweg naar beneden te drukken en het terug te draaien naar het centrum.

De Filterhouder Haak: Verplicht bij het malen van espresso

Bij het malen direct in de filterhouder, moet u eerst de armen omzetten naar filterhouder modus en de haak terugdraaien (7) naar de voorzijde. De haak is ontworpen om de bovenste lip van uw filterhouder te ondersteunen. Het is belangrijk dat de haak zo is afgestellt dat uw filterhouder horizontaal is. Om de haak aan te passen, maak de 2mm hex schroef bol (meegeleverd in de zak met gereedschap) (22) net onder de haak, stel de filterhouder omhoog of omlaag in, en zet de schroef vast in de juiste positie. Als uw filterhouder te weinig maalt, moet waarschijnlijk de haak verder worden verlaagd.

WAARSCHUWING: De Sette maalt op hoge snelheid, wees voorzichtig om de filterhouder of afvalbakje te veel te vullen! Als een gedeelte van de koffie teruggaat in de koker, zal de koffiemolen verstopt raken.

Programmeren:

De Sette 270W is uitgerust met drie programmeerbare knoppen (13). Deze knoppen zijn eenvoudigweg gelabeld als 1, 2, 3. Deze programmeerbare knoppen stellen alleen de gewenste maal gewicht in, ze stellen niet de maal instelling in (b.v. grof/fijn). Elke knop komt uit de fabriek met de volgende vooraf ingestelde instellingen: Gewicht: 1=18g, 2=25g, 3=35g.

U kunt deze eenvoudig als volgt programmeren in meer of minder gram.

1. Selecteer de vooraf ingestelde knop.
2. Druk op de omlaag of omlaag knoppen om het gewicht aan te passen.
3. Als u eenmaal de gewenste instelling hebt bereikt, houdt u de gewenste vooraf ingestelde knop 3 seconden ingedrukt. Het scherm zal knipperen om te bevestigen dat de instelling is opgeslagen.
4. Om de andere knoppen te programmeren, herhaal stappen 1-3. **OPMERKING: Sig-zagmaal voor vooraf ingestelde modus: De software weerbot gebruikers ervan om een instelling te kiezen van minder dan 5g. Door de snelheid van de koffiemolen, kan een gewicht van minder dan 5g goed in te stellen.**

VEILIGHEIDSINFORMATIE:

1. Lees ondersteunende informatie zorgvuldig door, deze bevat belangrijke veiligheidsinformatie voor dit apparaat. Bewaar deze instructies voor latere raadpleg.
2. Gebruik alleen weinostroom en de juiste spanning. Zie het label aan de onderkant van de molen om de juiste spanning te bepalen.
3. Reinig de behuizing van de molen alleen met een droge of licht bevochtigde doek. Dompel de molen, stekker of het snoer niet onder in water of een andere vloeistof..
4. Baratza aanvaardt geen enkele aansprakelijkheid voor schade, letsel of garantie als de molen anders wordt gebruikt dan waarvoor hij is bedoeld (zoals het malen van geroosterde hele koffiebonen) of onjuist wordt gebruikt of gerepareerd.
5. Houd het apparaat en de kabel buiten het beek van kinderen jonger dan 8 jaar.
6. Gebruik de molen niet met een beschadigd snoer of stekker. Als het netsnoer beschadigd is, moet het worden vervangen door de fabrikant, een onderhoudsmedewerker of personen met vergelijkbare kwalificaties om gevaar te voorkomen.
7. Laat de molen niet onbewaakt achter als deze is ingeschakeld.

Zak met gereedschap:

We hebben een kleine zak met gereedschap en vulingen meegeleverd (22).

- Vulringen worden gebruikt om de machine te kalibreren op een fijner bereik.
- 2mm hex sleutel wordt gebruikt om de filterhouder haak in te stellen.
- 5mm hex sleutel wordt gebruikt om de cone burr van de houder te verwijderen van bij shimming (zie handleiding).

Hulp Nodig?

Mocht u vragen hebben of ergens over ongerust zijn, stuur dan een e-mail naar: support@baratza.com of bel (425) 641.1245

De volledige handleiding kan worden gevonden op onze website: baratza.com/documentation

Voor video instructies en een handleiding om problemen op te lossen: baratza.com/troubleshooting

AVISO: A Sette mói a uma velocidade muito alta, tenha cuidado para não sobrecarregar o seu porta-filtro ou cesto! Se um monte de café voltar para a calha, ele vai entupir o moinho.

Programação:

A Sette 270W está equipada com três botões programáveis (13). Os botões são simplesmente rotulados 1, 2, 3. Estes botões programáveis apenas ajustam o peso desejado da moagem, eles não ajustam a definição da moagem (ou seja, grossa/fina). Cada botão vem da fábrica com as seguintes predefinições: Peso: 1=18g, 2=25g, 3=35g.

Você pode programar facilmente mais ou menos gramas da seguinte maneira:

1. Selecione um botão predefinido.
2. Pressione os botões de seta para cima ou para baixo para ajustar o peso.
3. Uma vez que você tenha atingido a configuração de grama desejada, pressione e segure o botão de pré-ajuste desejado por 3 segundos. A tela piscará para confirmar que a configuração está armazenada.
4. Para programar os outros botões, repita os passos 1-3. **OBSERVAÇÃO: Mínimo de 5g para o modo predefinido: O software impede que os usuários definam uma predefinição abaixo de 5g. Devido à velocidade do triturador, ele pode não ser preciso para pesos menores que 5g.**

INFORMAÇÕES DE SEGURANÇA :

1. Leia as informações abaixo cuidadosamente. Elas contêm informações de segurança importantes para este aparelho. Por favor guarde estas instruções para referência futura.
2. Use somente com corrente alternada e tensão corretas. Consulte a etiqueta na base do moedor para determinar a tensão correta.
3. Limpe o compartimento do moedor apenas com um pano macio seco ou ligeiramente úmido. Não mergulhe o moedor, plugue ou fio em água ou quaisquer outros líquidos.
4. A Baratza não assume qualquer responsabilidade por danos, ferimentos ou garantia se o moedor for utilizado para outros fins que não o que se destina (ou seja, moagem de grãos de café torrados) ou operado/reparado inadequadamente.
5. Mantenha o aparelho e o fio fora do alcance de crianças com idade inferior a 8 anos
6. Não opere o moedor com um cabo ou plugue danificado. Se o cabo de alimentação estiver danificado, deve ser substituído pelo fabricante, seu agente de serviço ou por técnicos qualificados para evitar situações de perigo
7. Não deixe o moedor sem vigilância enquanto ligado.
8. Este aparelho pode ser utilizado por crianças com idade a partir de 8 anos e acima e pessoas com capacidades físicas, sensoriais ou mentais reduzidas ou pouca experiência e conhecimento se lhes tenham sido dadas supervisão ou instruções relativas à utilização do aparelho de uma forma segura e compreendendo os riscos envolvidos.
9. Limpeza e manutenção não devem ser feitos por crianças sem supervisão.
10. Sempre desligue sempre o moedor da alimentação elétrica antes de montar, desmontar ou limpar.
11. Para desligar, segure o plugue e retire da tomada. Nunca puxe o cabo.
12. **CUIDADO:** Sempre desconecte o cabo de alimentação elétrica antes de limpar o moedor.

Saco de Ferramentas:

Inclusos um pequeno saco com ferramentas e calços (22).

- Calços usados para recalibrar a máquina para um alcance mais fino.
- Chave sextavada de 2 mm usada para ajustar o gancho do porta-filtro.
- Chave sextavada de 5 mm usada para remover a rebarba do cone do suporte ao calçar (consulte o manual).

Precisa de Ajuda?

Se você tiver alguma dúvida ou preocupação, envie um email para: support@baratza.com ou ligue para (425) 641.1245

O manual completo pode ser encontrado em nosso site: baratza.com/documentation

Para instruções de vídeo e guias de solução de problemas: baratza.com/troubleshooting

إعداد مسبق أقل من 2جم، يسبب سرعة الطاحونة ، لا يم